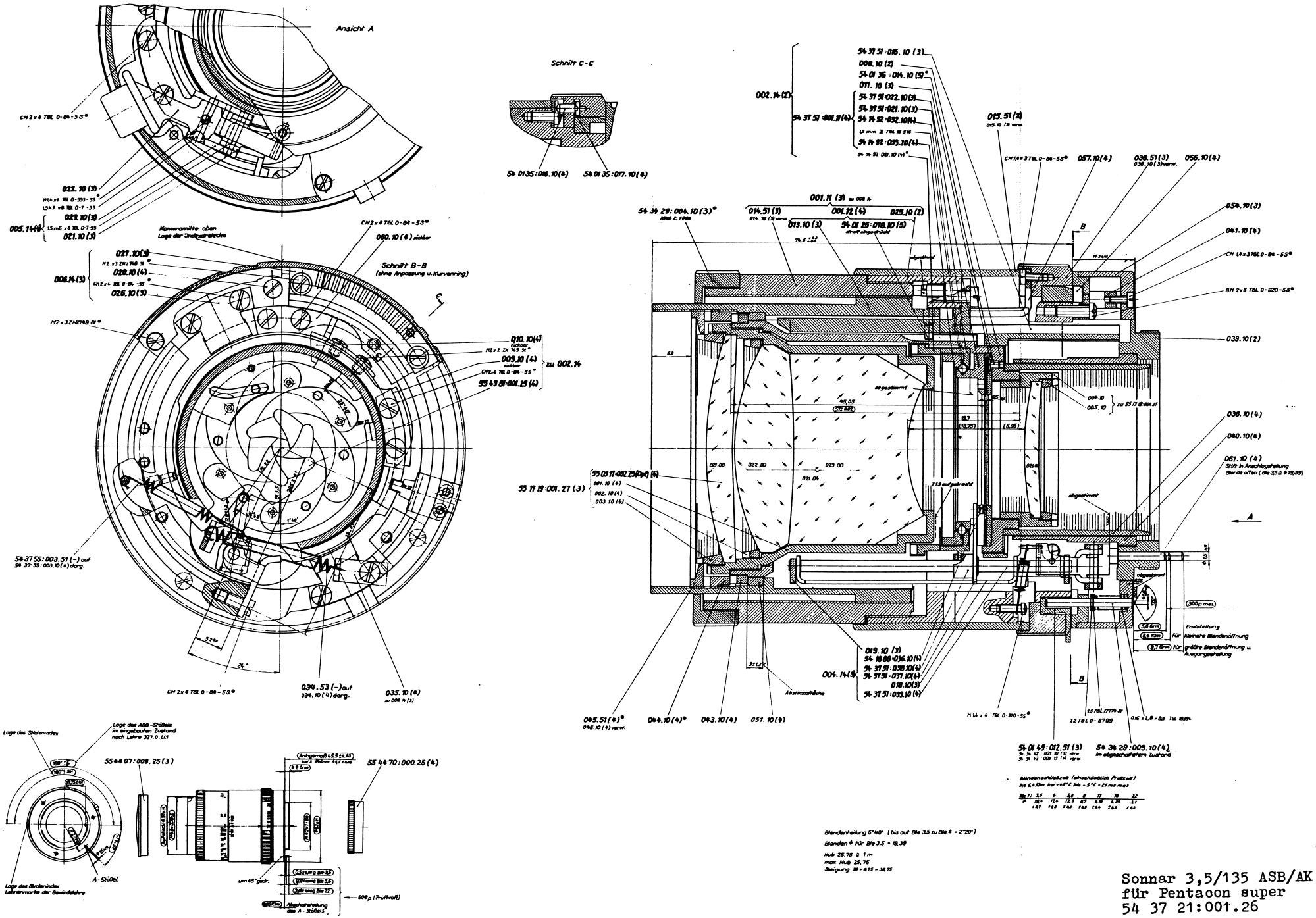

Sonnar 3,5/135 ASB/AK
für Pentacon super
54 37 21:001.26

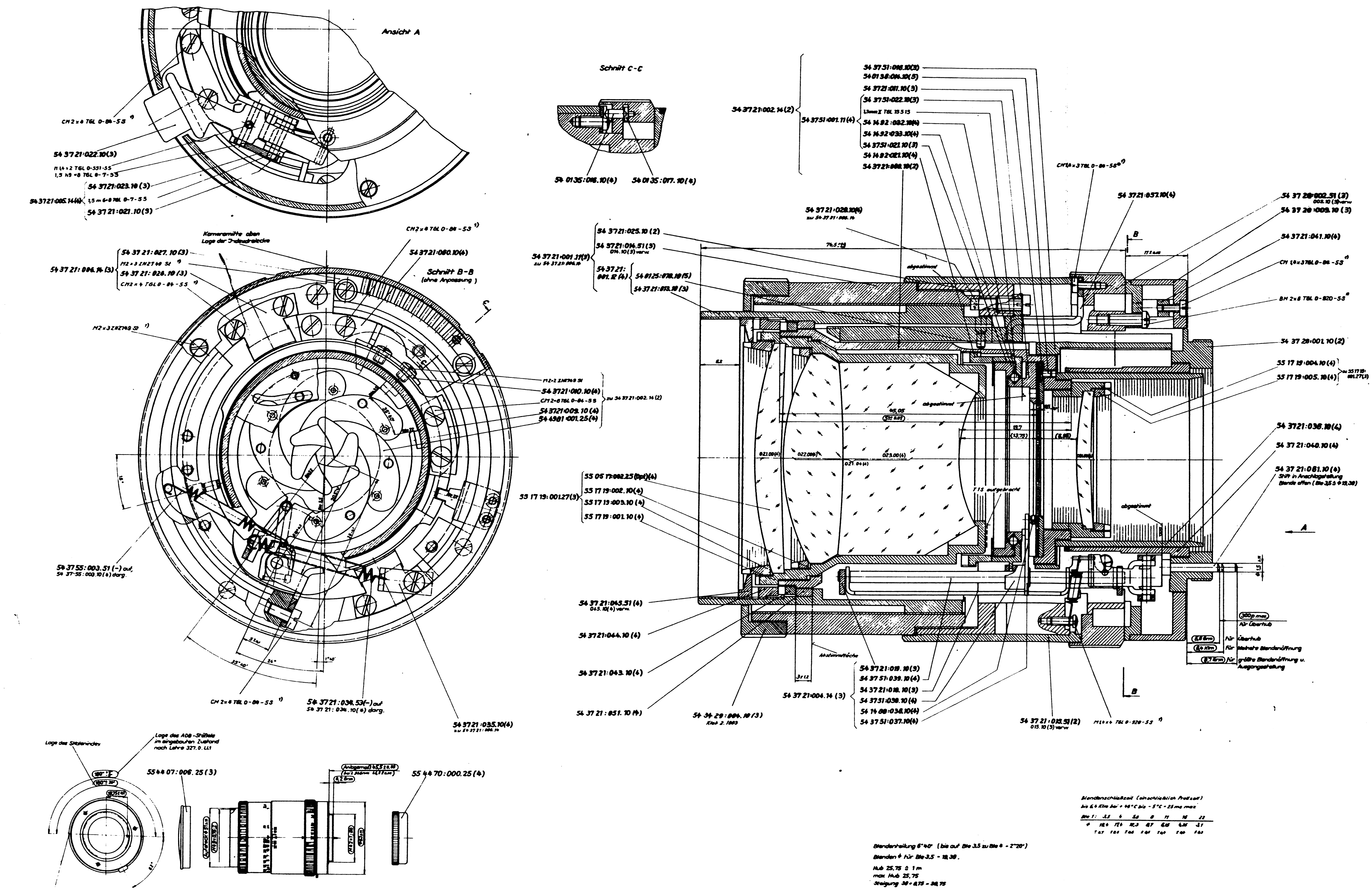

Sonnar 3,5/135 ADB/K
für Praktica
54 37 28:001.26