Nikon

with **WARRANTY**

NIKKOR

NIKKOR Z 24-70mm f/2.8 S

Ru Руководство пользователя (с гарантийным талоном)
Ua Посібник користувача (з гарантійним формуляром)
Kk Қолданушы нұсқаулығы (кепілдік бар)
It Manuale d'uso (con garanzia)

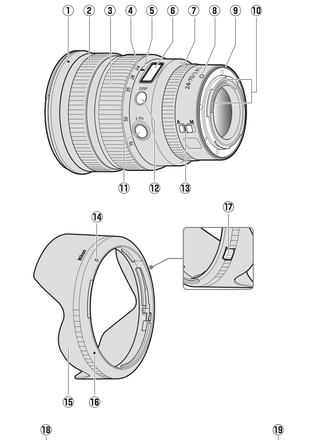

Printed in Japan
5B203(4X)
7MMA214X-03

NIKON CORPORATION

Nikon Europe Service Warranty Card

Название модели/ Назва моделі/Erті атауы/ Nome del modello	NIKKOR Z 24-70mm f/2.8 S
Серийный №/Серійний номер/ Сериялық нөмір/N. di serie	
Дата покупки/Дата покупки/ Сатып алу күні/ Data di acquisto	
Имя и адрес клиента/Ім'я та адреса користувача/Тұтынушының аты және мекенжайы/ Nome e indirizzo del cliente	
Дилер/Дилер/Дилер/Rivenditore	
Дистрибьютор/Дистриб'ютор/Дистрибьютор/Distributore	

SAMPLE

Nikon Europe B.V.
The Garden, Stroombaan 14, 1181 VX Amstelveen,
The Netherlands

Изготовитель/Виробник/Өндіруші/Produttore

NIKON CORPORATION
Shinagawa Intercity Tower C, 2-15-3, Konan, Minato-ku,
Tokyo 108-6290 Japan

Ru Условия гарантии

Оборудование Nikon имеет гарантию от любых заводских дефектов на один полный год от даты первоначальной покупки. Если в течение данного гарантийного периода в изделии оказываются дефектными по причине ненадлежащего материала или производственного брака, наш сертифицированный сеть сервисов на европейской территории продажи Nikon Europe B.V. выполнит бесплатный ремонт, который включает работу и замену деталей. Nikon оставляет за собой право (по своему усмотрению) заменить или производить ремонт изделия.

1. Данная гарантия предоставляется только при предоставлении заполненного гарантийного талона и оригинального счета или чека, указывающего дату покупки, тип изделия и название продавца вместе с изделием.
   Nikon оставляет за собой право отказать в бесплатном гарантийном обслуживании, если вышеуказанные документы не могут быть предоставлены или если информация, содержащаяся в них, неполная или неразборчивая.
2. Данный гарантийный талон не покрывает:
   - необходимое техническое обслуживание и ремонт или замену деталей по причине обычного износа;
   - модификации для обновления изделия относительно его нормального предназначения, описанного в руководствах пользователя, без предварительного письменного согласия Nikon;
   - транспортные расходы и все транспортные риски, относящиеся напрямую или косвенно к гарантийному талону изделий.
   - любые повреждения, возникающие в результате модификаций или настроек, которые могут быть применены к изделию, без предварительного письменного согласия Nikon для соответствия местным или национальным техническим стандартам, которые в силе в любой другой стране, отличной от той, для которой изделие было изначально разработано и/или произведено.
3. Гарантия не применяется в случае:
   - повреждения, вызванного неправильным использованием, включая, но не ограничивая ошибку использования изделия для обычных целей или сделанную инструкциям пользователя о правильном использовании и техническом обслуживании, а также для установки или использования изделия, которые несовместимы со стандартами безопасности, действующими в стране использования;
   - повреждения, вызванного несчастными случаями, включая, но не ограничиваясь молнией, водой, огнем, неправильным использованием или пренебрежением;
   - изменения, порчи, неразборчивости или удаления модели или серийного номера на изделии;
   - повреждений, возникших в результате ремонта или регулировок, которые были проведены несертифицированными сервисными организациями или лицами;
   - дефектов в любой системе, к которую изделие интегрировано или с которой оно используется.
4. Данный гарантийный талон не влияет на их законные права потребителя в соответствии с действующим национальным законодательством, ни на права потребителя по отношению к дилеру, возникающие согласно договору купли-продажи.

Примечание: Обзор всех авторизованных сервисных станций Nikon можно найти в режиме онлайн по следующей ссылке
https://www.europe-nikon.com/service/

Ua Умови гарантії

На це обладнання Nikon надається гарантія від дефектів виробництва на один рік від дати початкової покупки. Якщо протягом гарантійного терміну виробі виявлять дефектним через незадовільну якість матеріалів або виготовлення, наша авторизована сервісна мережа на території збуту компанії Nikon Europe B.V. виконає безкоштовний ремонт виробу, що включає роботу та заміну деталей, згідно з умовами та положеннями, викладеними нижче. Компанія Nikon залишає за собою право (на свій власний розсуд) замінити або відремонтувати виріб.

1. Ця гарантія надається після пред'явлення заповненого гарантійного формуляра і оригіналу рахунка-фактури або товарного чека, в якому вказано дату покупки, тип виробу та назву компанії-продавця, разом із виробом. Компанія Nikon залишає за собою право відмовити у безкоштовному гарантійному обслуговуванні, якщо зазначені вище документи неможливо пред'явити або якщо наведена в них інформація є неповною або її вказано нерозбірливо.
2. Дія гарантія не поширюється на такі випадки:
   - необхідне технічне обслуговування та ремонт або заміна деталей через нормальне зношення;
   - внесення змін для модернізації виробу відносно його звичайного призначення, описаного у посібнику користувача, без попереднього письмового дозволу компанії Nikon;
   - витрати на перевезення та всі ризики перевезення, пряно або непрямо пов'язані з гарантією на виробі;
   - будь-які пошкодження, що виникли внаслідок модифікацій або налаштувань виробу, які було зроблено без попереднього письмового дозволу компанії Nikon з метою узгодження з місцевими або національними стандартами, чинними у будь-якій країні, відмінній від тієї, для використання в якій виріб було розроблено та/або виготовлено.
3. Гарантія не застосовується у таких випадках:
   - пошкодження виробу внаслідок неналежного використання, включаючи, серед іншого, використання виробу у спосіб, відмінний від його нормального призначення, або без дотримання інструкції для користувача щодо належного використання та технічного обслуговування, а також установлення або використання виробу без дотримання стандартів із техніки безпеки, чинних у країні використання;
   - пошкодження виробу внаслідок нещасних випадків, включаючи, серед іншого, пошкодження внаслідок дії блискавки, води, вогню, неналежного використання або недбалості;
   - зміна, старання, нечитність або видалення назви моделі або серійного номеру на виробі;
   - пошкодження виробу внаслідок ремонтних робіт або налаштувань, виконаних незатвердженими сервісними організаціями або особами;
   - наявність дефектів у будь-якій системі, у яку виріб інтегровано, або з якою він використовується.
4. Ця гарантія обслуговування не впливає на законні права користувача, передбачені чинним національним законодавством, ні на права користувача у відношенні до продавця, які випливають з їнього договору купівлі-продажу.

Примітка: Загальні відомості про всі авторизовані сервісні центри Nikon можна знайти за цим посиланням
https://www.europe-nikon.com/service/

Kk Кепілдік шарттары

Nikon жабдығында бастапқы сатып алу күнінен бастап бір толық жыл бойы ешбір өндіру ақаулары болмайтынына кепілдік беріледі. Егер осы кепілдік кезеңінде өнім дұрыс емес материалға немесе жасауға байланысты ақаулы болып шықса, Nikon Europe B.V. сату территориясындағы өкілеті сервисіте жөнді кеңбек және бөлшектерге ақы алмастан өндіді теменде берілген шарттар мен талаптарға сай кемшілікті. Nikon өнімді (өз таңдауы бойынша) ауыстыру немесе жөндеу құқығын сақтайды.

1. Бұл кепілдік тек сатып алу күні, өнім түрі және дилердің аты, әрі өнім көрсетілген толтырылған кепілдік картасын және бастапқы шот-фактураны немесе сатып алу түбіртегін көрсетілмеген қамтамасыз етіледі.
   Nikon жоғарыдағы құжаттар берілмеде немесе онда қамтылған ақпарат толық емес немесе оқу мүмкін емес болса, тегін кепілдік қызметінен бас тарту құқығын сақтайды.
2. Бұл кепілдік мынадағы қамтымайды:
   - қалыпты тозуға және жыртылуға байланысты қажет техникалық қызмет көрсету және жөндеу немесе бөлшектерді ауыстыру;
   - өнімді Nikon компаниясының алдын ала жазбаша келісімінсіз қолданушы нұсқаулығында сипатталған қалыпты мақсатынан жоғары деңгейге көтеру үшін енгізілген өзгертулер;
   - тасымалдау шығындары және өнімдердің кепілдігіне тікелей немесе жанама түрде қатысты барлық тәуекелдер қауіптері;
   - өнім басында арналған және немесе өндірілген елдердің басқа кез келген елде қолданылатын жүйелігі немесе ұлттық техникалық стандарттарға сай болу үшін Nikon компаниясының алдын ала жазбаша келісімінсіз енгізілу мүмкін өзгертулерден немесе реттеулерден туындайтын кез келген зақым.
3. Кепілдік келесі жағдайда қолданылмайды:
   - дұрыс емес пайдалану салдары туындаған зақым, соның ішінде, бірақ олармен шектелмей, өнімді қалыпты мақсатқа немесе дұрыс пайдалану және техникалық қызмет көрсету туралы қолданушы нұсқаулығында сай пайдаланбау, әрі өнімді пайдаланатынын елде қолданылатын қауіпсіздік стандарттарына үйлесімді емес орнату немесе пайдалану;
   - сатқа жауапкершілік тұрғысын зақым, соның ішінде, бірақ, олармен шектелмей, найзағай, су, өрт, дұрыс емес пайдалану немесе қарасыз;
   - өнімдегі ұлт немесе сериялық немірді өзгерту, бетін өшіру, оқу мүмкін болмауы немесе алу;
   - кепілетті емес сервистік ұйымдар немесе адамдар өткізген жөндеулер немесе реттеулер нәтижесінде зақым;
   - өнім қолданылатын немесе бірге пайдаланылатын кез келген жүйедегі ақаулар.
4. Бұл қызмет көрсету туралы кепілдік тұтынушының тиісті қолданыстағы ұлттық заңдарға сай заңнамен бекітілген құқықтарына, я болмаса, тұтынушының сатушысын алу кепілмұшартынан туындайтын дилерге қатысты құқығына әсер етпейді.

Ескерту: Барлық өкілеті Nikon сервистік бекеттерінде шолуды мына сайтпемен өту арқылы онлайн табуға болады
https://www.europe-nikon.com/service/

It Termini di garanzia

Questo apparecchio Nikon è garantito contro eventuali difetti di fabbricazione per un periodo di un anno al massimo a partire dalla data di acquisto originale. Se durante questo periodo di garanzia, il prodotto si dimostra difettoso a causa di materiali o lavorazione non appropriati, la nostra rete di assistenza tecnica autorizzata all'interno dei territorio di vendita di Nikon Europa B.V. provvederà, senza alcun addebito per la manodopera e i componenti, a riparare il prodotto in base ai termini e alle condizioni stabilite di seguito. Nikon si riserva il diritto (a sua esclusiva discrezione) di sostituire o riparare il prodotto.

1. Questa garanzia è disponibile solo dietro presentazione della scheda di garanzia compilata e della fattura o ricevuta di acquisto originale indicante la data di acquisto, il tipo di prodotto e il nome del rivenditore, insieme al prodotto.
   Nikon si riserva il diritto di rifiutare il servizio di garanzia gratuita se i documenti sopra riportati non possono essere presentati o se le informazioni in essi contenute sono incomplete o illeggibili.
2. Questa garanzia non copre:
   - la manutenzione necessaria e la riparazione o sostituzione di componenti dovuta alla normale usura.
   - modifiche per riqualificare il prodotto dall'uso normale scopo, come descritto nei manuali d'uso, senza la previa autorizzazione scritta da parte di Nikon.
   - i costi di trasporto e tutti i rischi di trasporto relativi, direttamente o indirettamente, alla garanzia del prodotto.
   - qualunque danno provocato da modifiche o regolazioni che potrebbero essere effettuate sul prodotto, senza previa autorizzazione scritta da parte di Nikon, per soddisfare standard tecnici locali o nazionali in vigore in Paesi diversi da quelli per cui il prodotto è stato originariamente progettato e/o fabbricato.
3. La garanzia non sarà applicabile nel caso di:
   - danni causati dall'uso improprio, compresi, ma non limitati alla mancata utilizzazione del prodotto per il suo normale scopo o in base alle istruzioni per l'utente sul corretto utilizzo e la manutenzione, e all'installazione o all'uso del prodotto non coerenti con gli standard di sicurezza in vigore nel Paese in cui viene utilizzato.
   - danni causati da incidenti, compresi ma non limitati a fulmini, acqua, incendi, abuso o negligenza.
   - alterazione, imbrattamento, illeggibilità o rimozione del modello o del numero di serie sul prodotto.
   - danni risultanti da riparazioni o regolazioni che sono state eseguite da organizzazioni o persone non autorizzate all'assistenza.
   - difetti in qualsiasi sistema in cui il prodotto è incorporato o con cui viene utilizzato.
4. Questa garanzia di assistenza non altera i diritti legali del consumatore derivanti dalle leggi nazionali in vigore applicabili, né i diritti del consumatore nei riguardi del rivenditore derivante dal contratto di vendita/acquisto.

Avviso: Una descrizione generale di tutti i Centri di assistenza autorizzati Nikon è reperibile online seguendo questo link
https://www.europe-nikon.com/service/

Ru Руководство пользователя

Перед использованием изделия внимательно прочитайте эти инструкции. См. также руководство по эксплуатации фотокамеры.
- Этот объектив предназначен исключительно для использования с беззеркальными фотокамерами с байонетом Z от Nikon.

Для Вашей безопасности

Для предотвращения повреждения имущества или получения травм полностью прочтите раздел «Для Вашей безопасности» прежде, чем использовать изделие.

Храните данные инструкции по технике безопасности в доступном месте, где с ними смогут ознакомиться все, кто использует данное изделие.

⚠ ПРЕДУПРЕЖДЕНИЕ: Несоблюдение предостережений, отмеченных данным символом, может привести к смерти или получению серьезной травмы.

⚠ ПРЕДОСТЕРЕЖЕНИЕ: Несоблюдение предостережений, отмеченных данным символом, может привести к травме или повреждению имущества.

⚠ ПРЕДУПРЕЖДЕНИЕ

- **Не разбирайте и не модифицируйте изделие.**
  Не касайтесь внутренних частей, которые стали обнажены в результате падения изделия или другого несчастного случая.
  Несоблюдение этих предостережений может привести к поражению электрическим током или другой травме.
- **При обнаружении любых неисправностей, как например, дым, жар или необычный запах, исходящие от изделия, немедленно отсоедините источник питания фотокамеры.**
  Дальнейшая эксплуатация может привести к возгоранию, ожогам или другим травмам.
- **Не подвергайте воздействию влаги.**
  Не берите мокрыми руками.
  Несоблюдение этих предостережений может привести к возгоранию или поражению электрическим током.
- **Не используйте данное изделие в присутствии воспламеняющейся пыли или газа, как например, пропан, газолин или аэрозоли.**
  Несоблюдение данного предостережения может привести к взрыву или возгоранию.
- **Не смотрите напрямую на солнце или другие источники яркого света через объектив или фотокамеру.**
  Несоблюдение данного предостережения может привести к нарушению зрения.
- **Держите данное изделие в недоступном для детей месте.**
  Несоблюдение данного предостережения может привести к травме или неисправности изделия. Кроме того, имейте в виду, что небольшие детали представляют собой опасность удушья. Если ребенок проглотил любую часть данного изделия, немедленно обратитесь за медицинской помощью.
- **Не касайтесь голыми руками в местах, подверженных воздействию чрезвычайно высоких или низких температур.**
  Несоблюдение данного предостережения может привести к ожогам или обморожению.

⚠ ПРЕДОСТЕРЕЖЕНИЕ

- **Не оставляйте объектив, направленный на солнце или другие сильные источники света.**
  Свет, сфокусированный на объективе, является источником возгорания и повреждения внутренних частей изделия.
- **Не оставляйте изделие в местах, где оно будет подвергаться воздействию чрезвычайно высоких температур в течение длительного периода времени, как например, в закрытом автомобиле или под прямыми солнечными лучами.**
  Несоблюдение данного предостережения может привести к возгоранию или неисправности изделия.
- **Не перевозите фотокамеры или объективы с прикрепленными штативами или похожими принадлежностями.**
  Несоблюдение данного предостережения может привести к травме или неисправности изделия.

Примечания для пользователей в Европе

Данный символ означает, что электрическое и электронное оборудование должно утилизироваться отдельно от бытовых отходов.

Следующие замечания касаются только пользователей в европейских странах:
- Данное изделие подлежит утилизации в соответствующих пунктах сбора. Не выбрасывайте изделие вместе с бытовым мусором.
- Раздельный сбор и переработка отходов помогают сберегать природные ресурсы и предотвращают отрицательные последствия для здоровья людей и окружающей среды, которые могут возникнуть из-за неправильной утилизации.
- Подробные сведения можно получить у продавца или в местной организации, ответственной за управление отходами.

Использование объектива

Детали объектива: названия и функции

См. рисунок на левой стороне этого листа.

① Метка крепления бленды	Используйте при установке бленды.	См. Ⓓ
② Кольцо фокусировки	Используйте для ручной фокусировки. При автофокусировке можно регулировать фокусировку вручную, поворачивая кольцо, пока спусковая кнопка затвора нажата наполовину; выполнив фокусировку, нажмите спусковую кнопку затвора до конца, чтобы сделать снимок.	—
③ Кольцо зумирования	Поверните для приближения или отдаления.	—
④ Шкала фокусного расстояния	Определите приблизительное фокусное расстояние при приближении или отдалении вида через объектив.	—
⑤ Метка фокусного расстояния		
⑥ Информационная панель объектива	Просмотр расстояния фокусировки, глубины резко изображаемого пространства и другой информации.	См. Ⓑ Ⓒ
⑦ Кольцо управления	Поверните, чтобы отрегулировать настройки, такие как **Диафрагма** или **Коррекция экспозиции**, присвоенные с помощью фотокамеры. Для получения более подробной информации см. описание **Назнач. польз. эл. управ.** в руководстве по эксплуатации фотокамеры.	—
⑧ Метка крепления объектива	Используйте при установке объектива на фотокамеру.	См. Ⓐ
⑨ Резиновая прокладка крепления объектива	—	—
⑩ Контакты микропроцессора	Используется для передачи данных в фотокамеру и из фотокамеры.	—
⑪ Кнопка **L-Fn**	Нажмите, чтобы выполнить функцию, присвоенную с помощью фотокамеры. Для получения более подробной информации см. описание **Назнач. польз. эл. управ.** в руководстве по эксплуатации фотокамеры.	—
⑫ Кнопка отображения	Сохраните настройки или выберите информацию, которая будет отображаться на информационной панели объектива.	См. Ⓑ Ⓒ
⑬ Переключатель режима фокусировки	Выберите **A** для автофокусировки, **M** для ручной фокусировки. Обратите внимание, что независимо от выбранной настройки фокусировку необходимо отрегулировать вручную, если режим ручной фокусировки выбран с помощью элементов управления фотокамерой.	—
⑭ Метка закрепления бленды	Используйте при установке бленды.	См. Ⓓ
⑮ Бленда	Бленды блокируют рассеянный свет, вызывающий блики или двоение изображения. Они также служат для защиты объектива.	
⑯ Метка установки бленды	Используйте при установке бленды.	
⑰ Разблокировка бленды	Используйте при снятии бленды.	
⑱ Передняя крышка объектива	—	—
⑲ Задняя защитная крышка объектива	—	—

Ⓐ Установка и снятие

Установка объектива

1. Выключите фотокамеру, снимите защитную крышку и отсоедините заднюю крышку объектива.
2. Установите объектив на корпус фотокамеры, совместив метки крепления на объективе и корпусе фотокамеры, а затем поверните объектив против часовой стрелки до щелчка.

Снятие объектива

1. Выключите фотокамеру.
2. Удерживая кнопку отсоединения объектива, поверните объектив по часовой стрелке.

Ⓑ Информационная панель объектива

Информационная панель объектива горит, когда объектив установлен на фотокамеру и фотокамера включена.

Нажмите кнопку отображения для циклического переключения экрана, как показано ниже:

Кнопка отображения

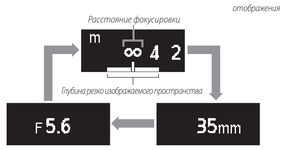

** Диафрагма отображается, только когда фотокамера находится в режиме* **A** *или* **M**. *Отображение в других режимах показано на рисунке.*

- Режим фокусировки (**AF** или **MF**) отображается на короткое время при выборе с помощью переключателя режима фокусировки.

- Панель выключается автоматически после истечения времени таймера режима ожидания фотокамеры или при отсутствии операций с объективом в течение около 10 секунд. Нажмите кнопку отображения, чтобы снова включить экран.

Информационная панель объектива
Расстояние фокусировки, глубина резко изображаемого пространства и прочая информация, отображаемая на информационной панели объектива, является приблизительной.

Ⓒ Параметры панели

Выполните указанные ниже шаги, чтобы выбрать единицу измерения расстояния фокусировки (метры (**m**) или футы (**ft**)) или отрегулировать яркость информационной панели объектива.

1. **Нажмите и удерживайте кнопку отображения для просмотра настроек.**
   - Отобразятся варианты для выбора единицы измерения или яркости. Выбранный на данный момент элемент будет мигать.
   - Нажмите кнопку отображения для переключения между экранами.

2. **Выберите настройку с помощью кольца управления объектива.**

Единицы измерения
- Поверните кольцо управления, чтобы выбрать метры (**m**) или футы (**ft**).

Яркость
- Поверните кольцо управления в направлении «+» (ярче) или «–» (темнее).
- Выберите один из 6 уровней яркости.

- Чтобы выключить информационную панель объектива, поворачивайте кольцо в направлении «–», пока символ ☼ не изменится на ☼̸.

- Нажмите кнопку отображения, чтобы сохранить изменения и переключить экран.
- Если никакие операции с помощью элементов управления объективом не выполняются в течение примерно 5 секунд, параметры панели исчезают с экрана, а изменения отменяются.

3. **Нажмите и удерживайте кнопку отображения, чтобы вернуться на информационный экран объектива.**
   - При выборе ☼̸ для яркости информационная панель объектива выключается. Чтобы снова включить экран, нажмите и удерживайте кнопку отображения.

Ⓓ Установка и снятие бленды

Установка бленды

Совместите метку крепления бленды с меткой установки бленды (❶), а затем поворачивайте бленду (❷), пока метка крепления не совместится с меткой закрепления бленды (❸).

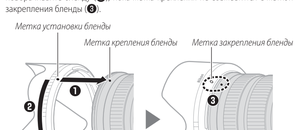

Присоединяя или снимая бленду, удерживайте ее рядом с меткой установки бленды (❶) и не сжимайте переднюю часть бленды слишком сильно. Когда бленда не используется, ее можно надеть на объектив в перевернутом положении.

Снятие бленды

Удерживая нажатой кнопку разблокировки бленды (❶), поверните бленду в направлении, показанном на рисунке (❷), и снимите ее с объектива (❸).

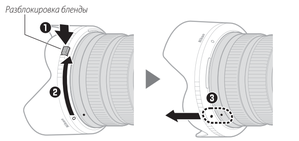

Такую же процедуру можно использовать, когда бленда перевернута.

После установки объектива

Положение фокусировки может измениться, если выключить и снова включить фотокамеру после фокусировки. Перед съемкой выполните фокусировку снова. При фокусировке на предварительно выбранном месте в ожидании появления объекта рекомендуется не выключать фотокамеру, пока снимок не будет сделан.

Меры предосторожности

- Не поднимайте и не держите объектив или фотокамеру только за бленду.
- Содержите контакты микропроцессора в чистоте.
- Если резиновая прокладка крепления объектива повреждена, немедленно прекратите использование и отнесите объектив в официальный сервисный центр Nikon для ремонта.
- Установите переднюю и заднюю крышки объектива, когда объектив не используется.
- Чтобы защитить внутреннюю часть объектива, берегите его от прямого солнечного света.
- Не оставляйте объектив во влажных местах или в местах, где он может подвергаться воздействию влаги. Коррозия внутреннего механизма может привести к неисправимому повреждению.
- Не оставляйте объектив рядом с открытым пламенем или в других местах, подвергающихся воздействию высоких температур. Высокая температура может привести к повреждению или деформации деталей из армированного пластика.
- Быстрые изменения температуры могут привести к возникновению нежелательной конденсации внутри и снаружи объектива. Прежде чем переносить объектив из теплого места в холодное или наоборот, положите его в пакет или пластиковый чехол, чтобы сгладить резкое изменение температуры.
- Объектив рекомендуется транспортировать в футляре, чтобы защитить его от царапин.

Уход за объективом

- Удаления пыли обычно достаточно для очистки стеклянных поверхностей объектива.
- Передние и задние элементы с фтористым покрытием можно очистить, как описано ниже.
  - Пятна, отпечатки пальцев и другие маслянистые загрязнения можно удалить мягкой, чистой хлопчатобумажной тканью или салфеткой для очистки объективов; выполняйте очистку, начиная от центра, круговыми движениями.
  - Для удаления трудных пятен осторожно протрите мягкой тканью, слегка смоченной небольшим количеством дистиллированной воды, этанола или средства для очистки объективов.
  - Любые каплеобразные пятна, оставшиеся на водо- и маслоотталкивающей поверхности, можно впоследствии удалить сухой тканью.
- Никогда не используйте для очистки объектива органические растворители, такие как разбавитель для краски или бензин.
- Фильтры нейтрального цвета (NC) (приобретаются отдельно) и подобные принадлежности могут использоваться для защиты передней элемента объектива.
- Если объектив не будет использоваться в течение продолжительного времени, храните его в прохладном, сухом месте, чтобы предотвратить появление плесени и ржавчины. Не храните под воздействием прямого солнечного света или вместе с нафталиновыми или камфорными шариками против моли.

Принадлежности

Входящие в комплект принадлежности

- 82 мм Передняя защелкивающаяся крышка объектива LC-82B
- Задняя защитная крышка объектива LF-N1
- Бленда с байонетным креплением HB-87
- Чехол для объектива CL-C2

Использование чехла для объектива

- Чехол предназначен для защиты объектива от царапин; он не предназначен для защиты от ударов при падении или другого физического воздействия.
- Чехол не является водостойким.
- Материал чехла может выцветать, подтекать, растягиваться, сморщиваться или менять цвет при натирании или намокании.
- Пыль следует удалять мягкой щеткой.
- Воду и пятна можно удалить с поверхности мягкой сухой тканью. Не используйте спирт, бензин, разбавитель или другие летучие химические вещества.
- Не храните в местах, подверженных воздействию прямых солнечных лучей, высокой температуры или влажности.
- Не используйте чехол для очистки элементов монитора или объектива.
- Будьте осторожны, чтобы объектив не выпал из чехла при транспортировке.

Материал: полиэстер

Совместимые принадлежности

Ввинчивающиеся фильтры диаметром 82 мм

Фильтры

Не устанавливайте несколько фильтров сразу. Снимайте бленду объектива перед установкой фильтров или круговых поляризационных фильтров.

Спецификации

Байонет	Байонет Z от Nikon
Фокусное расстояние	24 – 70 мм
Максимальная диафрагма	f/2,8
Устройство объектива	17 элементов в 15 группах (включая 2 элемента из низкодисперсионного стекла (ED), 4 асферических элемента, элементы с нанокристаллическим покрытием Nano Crystal Coat и ARNEO и передние и задние элементы объектива с фтористым покрытием)
Угол зрения	• Формат FX: 84° – 34° 20′ • Формат DX: 61° – 22° 50′
Шкала фокусного расстояния	Градуирование в миллиметрах (24, 28, 35, 50, 70)
Система фокусировки	Внутренняя фокусировка
Минимальное расстояние фокусировки	0,38 м от фокальной плоскости во всех положениях зума
Максимальный коэффициент воспроизведения	0,22×
Лепестки диафрагмы	9 (округленное отверстие диафрагмы)
Такой диафрагм	f/2,8 – 22
Установочный размер фильтра	82 мм (Ø = 0,75 мм)
Размеры	Прибл. максимальный диаметр 89 мм × 126 мм (расстояние от кромки байонета объектива до объектива)
Вес	Прибл. 805 г

Компания Nikon сохраняет за собой право изменять внешний вид, технические характеристики и рабочие показатели данного изделия в любое время и без предварительного уведомления.

Ua Посібник користувача

Перед використанням цього продукту уважно ознайомтеся з цими інструкціями. Також може бути потрібно звернутися до посібника з експлуатації фотокамери.
- Цей об'єктив призначений для використання виключно з бездзеркальними фотокамерами з байонетом Nikon Z.

Заходи безпеки

Щоб уникнути майнової шкоди та травмування людей, уважно прочитайте розділ «Заходи безпеки» перед використанням виробу.

Зберігайте ці інструкції з техніки безпеки в місці, доступному для всіх користувачів виробу.

⚠ ОБЕРЕЖНО: недотримання застережень, позначених цим символом, може призвести до тяжкої травми або смерті.

⚠ УВАГА: недотримання застережень, позначених цим символом, може призвести до травмування або майнової шкоди.

⚠ ОБЕРЕЖНО

- **Не розбирайте та не модифікуйте виріб.**
  Якщо корпус виробу розіб'ється внаслідок падіння або з іншої причини, не торкайтеся його внутрішніх деталей.
  Недотримання цих застережень може призвести до ураження електричним струмом або іншої травми.
- **У разі виявлення будь-яких відхилень у роботі виробу, як-от ознак диму, нагрівання або нетипового запаху, негайно від'єднайте джерело живлення фотокамери.**
  Продовження роботи може спричинити пожежу, отримання опіків чи інших травм.
- **Бережіть виріб від вологи.**
  Не торкайтеся виробу вологими руками.
  Недотримання цих застережень може призвести до пожежі або ураження електричним струмом.
- **Не використовуйте цей виріб за наявності займистого пилу чи газу, як-от пропану, бензину чи аерозолів.**
  Недотримання цього застереження може призвести до вибуху або пожежі.
- **Не дивіться прямо на сонце або інше джерело яскравого світла крізь об'єктив або фотокамеру.**
  Недотримання цього застереження може призвести до ушкодження зору.
- **Зберігайте цей виріб у недоступному для дітей місці.**
  Недотримання цього застереження може призвести до травмування або виходу виробу з ладу. Крім того, майте на увазі, що дрібні деталі становлять небезпеку удушення. Якщо дитина проковтне будь-яку деталь цього виробу, негайно зверніться до лікаря.
- **Не торкайтеся виробу оголеними руками в умовах дуже високих або низьких температур.**
  Недотримання цього застереження може призвести до опіків або обмороження.

⚠ УВАГА

- **Не залишайте об'єктив спрямованим на сонце або інше потужне джерело світла.**
  Світло, сфокусоване об'єктивом, може стати причиною займання та пошкодження внутрішніх деталей виробу.
- **Не залишайте виріб у місцях, де він буде зазнавати дії дуже високих температур, наприклад, у закритому автомобілі або під прямим сонячним промінням.**
  Недотримання цього застереження може призвести до пожежі або виходу виробу з ладу.
- **Не можна транспортувати фотокамери й об'єктиви з прикріпленими штативами або аналогічними аксесуарами.**
  Недотримання цього застереження може призвести до травмування або виходу виробу з ладу.

Примітки для користувачів у Європі

Така позначка вказує на те, що електричне й електронне обладнання необхідно утилізувати окремо.

Наведені нижче відомості стосуються лише користувачів, що мешкають у європейських країнах:
- Цей виріб необхідно утилізувати окремо у відповідному пункті збору відходів. Не викидайте його разом із побутовим сміттям.
- Роздільний збір і переробка відходів допомагають зберегти природні ресурси та попередити негативні наслідки для здоров'я людей і довкілля, до яких може призвести неправильна утилізація.
- За додатковою інформацією звертіться до роздрібного продавця або місцевих органів, що відповідають за утилізацію відходів.

Використання об'єктива

Деталі об'єктива: назви та функції

Див. схему в лівій частині цього аркуша.

① Мітка кріплення бленди	Використовуйте для приєднання бленди об'єктива.	Див. Ⓓ
② Кільце фокусування	Використовуйте для ручного фокусування. Під час фокусування в режимі автофокусування можна відкоригувати фокус вручну, прокручуючи кільце фокусування, поки кнопку спуску затвора натиснуто наполовину; після фокусування натисніть кнопку спуску затвора до кінця, щоб зробити знімок.	—
③ Кільце масштабування	Прокручуйте, щоб збільшити або зменшити масштаб.	—
④ Шкала фокусної відстані	Приблизне визначення фокусної відстані об'єктива під час збільшення або зменшення масштабу.	—
⑤ Мітка фокусної відстані		
⑥ Інформаційна панель об'єктива	Перегляд дистанції фокусування, глибини різкості та іншої інформації.	Див. Ⓑ Ⓒ
⑦ Кільце керування	Прокручуйте, щоб змінити значення параметра, як-от **Діафрагма** або **Корекція експозиції**, призначене за допомогою фотокамери. Для отримання додаткових відомостей див. опис параметра **Призначч. користь. ел. керув.** у посібнику з експлуатації фотокамери.	—
⑧ Мітка встановлення об'єктива	Використовуйте під час встановлення об'єктива на фотокамеру.	Див. Ⓐ
⑨ Гумова прокладка для кріплення об'єктива	—	—
⑩ Контакти процесора	Використовується для передавання даних з фотокамери та на неї.	—
⑪ Кнопка **L-Fn**	Натисніть, щоб виконати функцію, призначену за допомогою фотокамери. Для отримання додаткових відомостей див. опис параметра **Призначч. користь. ел. керув.** у посібнику з експлуатації фотокамери.	—
⑫ Кнопка відображення	Збереження параметрів або вибір інформації, яку буде показано на інформаційній панелі об'єктива.	Див. Ⓑ Ⓒ
⑬ Перемикач режиму фокусування	Виберіть **A** для автофокусування, **M** — для ручного фокусування. Зауважте, що, незалежно від вибраного параметра, фокусування має виконуватися вручну, коли вибрано режим ручного фокусування за допомогою елементів керування фотокамери.	—
⑭ Мітка блокування бленди	Використовуйте для приєднання бленди об'єктива.	Див. Ⓓ
⑮ Бленда об'єктива	Бленди об'єктива запобігають потраплянню в об'єктив розсіяного світла, яке може призводити до появи відблисків або ореолів на зображенні. Вони також слугують для захисту об'єктива.	
⑯ Мітка вирівнювання бленди	Використовуйте для приєднання бленди об'єктива.	
⑰ Кнопка розблокування бленди	Використовуйте під час знаття бленди об'єктива.	
⑱ Передня кришка об'єктива	—	—
⑲ Задня кришка об'єктива	—	—

Ⓐ Прикріплення та зняття

Прикріплення об'єктива

1. Вимкніть фотокамеру, зніміть захисну кришку та задню захисну кришку об'єктива.
2. Розташуйте об'єктив на корпусі фотокамери, так щоб мітку встановлення на об'єктиві було суміщено з міткою встановлення на корпусі фотокамери, а потім прокрутіть об'єктив проти годинникової стрілки до фіксації з клацанням.

Зняття об'єктива

1. Вимкніть фотокамеру.
2. Натисніть і утримуйте кнопку розблокування об'єктива, одночасно повертаючи об'єктив за годинниковою стрілкою.

Ⓑ Інформаційна панель об'єктива

Інформаційна панель об'єктива світиться, коли об'єктив під'єднано до фотокамери і фотокамеру ввімкнено.

Натискайте кнопку відображення, щоб у циклічному порядку перемикати індикацію, як показано на рисунку:

Кнопка відображення

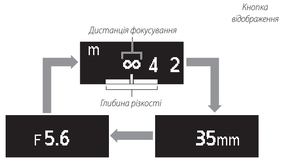
Дистанція ф